Prodotti per la sicurezza

Deceleratori di sicurezza, elementi ammortizzanti di sicurezza, elementi di bloccaggio

RTI - Rappresentanze Tecnologie Impianti S.r.l. · Via Chambery, 93/107V - CAP: 10142 Torino · T +39 011 - 700 053 · F +39 011 - 700 141 · info@rti-to.it · www.rti-to.it

La massima protezione in ogni circostanza

Per tutte le possibilità di spesa e per ogni esigenza

Questa famiglia di prodotti ACE riunisce il rallentamento in sicurezza di carichi in movimento e la frenatura d'emergenza. Nonostante i deceleratori di sicurezza, i profili di ammortizzamento e gli elementi di bloccaggio differiscano notevolmente tra loro in termini di concezione, ogni singolo componente ACE assicura la massima protezione alla vostra macchina.

Queste soluzioni mostrano i loro principali vantaggi nelle situazioni di arresto d'emergenza e, considerando la protezione offerta, sono molto convenienti. Inoltre, possono essere facilmente integrate in progetti di costruzione esistenti e sono largamente indipendenti dalle utenze energetiche.

Elementi di bloccaggio

Bloccaggio e arresto immediati in caso d'emergenza o in altre situazioni

Gli elementi di bloccaggio della serie LOCKED contribuiscono anche alla sicurezza. Questi prodotti ACE bloccano e decelerano i carichi e sono studiati per garantire un movimento perfettamente controllato, sia lineare che rotativo, in tutti i processi.

Oltre alle soluzioni standard ACE LOCKED per il bloccaggio di guide, aste o rotazioni di alberi, sono disponibili anche speciali elementi con funzione di sicurezza per gli assi Z, in grado di bloccare saldamente gli assi con un carico gravitazionale (disponibili nella famiglia LOCKED LZ-P). Quest'ultima soluzione è disponibile sia per il funzionamento pneumatico che in versione elettrica. Sia che si tratti del bloccaggio di assi Z, guide lineari, aste o rotazioni di alberi, l'offerta di ACE è tanto vasta quanto la capacità di prestazione dei prodotti, compatibile con le soluzioni standard di tutti i costruttori.

BLOCCATI da ACE! Dopo tutto, la sicurezza è sempre la sicurezza.

- Maggiore affidabilità di processo
- Disponibili come bloccaggi e freni per arresto d'emergenza
- Spazi d'arresto ridottissimi
- Forze di bloccaggio molto elevate
- Geometria compatta
- Ideali per tutte le dimensioni standard

Bloccaggio per guide

Per la decelerazione in sicurezza di elementi costruttivi su guide

La decelerazione di una massa che viene traslata con l'ausilio di una combinazione di una guida e/o rotaia deve essere accurata, e non soltanto per motivi di sicurezza; l'affidabilità dei bloccaggi diventa sempre più importante anche nei processi produttivi.

Questi compiti possono essere svolti dagli elementi di bloccaggio ACE. Tutti gli elementi di bloccaggio funzionano con il sistema brevettato della membrana a molla ricavata con delle piastre in acciaio.

Tale sistema genera forze di frenatura e bloccaggio fino a 10.000 N. Gli elementi di bloccaggio sono sempre adattati singolarmente alla guida lineare utilizzata. Sono disponibili per tutte le dimensioni e profili di guide dei principali costruttori.

Funzionamento degli elementi di bloccaggio LOCKED PL/SL/PLK/SLK

Tutti i bloccaggi di processo e di sicurezza funzionano con il sistema rinforzato a piastre in acciaio a molla.

L'aria compressa viene introdotta tra le due piastre a molla, collegate mediante un rivestimento perimetrale in gomma.

Applicando la pressione, l'elemento di bloccaggio può muoversi liberamente; in assenza di aria, si ottiene il bloccaggio sulla guida di movimentazione.

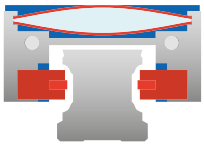

Elemento di bloccaggio ventilato

Non bloccato

La camera, riempita con aria compressa tra le piastre in acciaio a molla, si sblocca e rilascia i pattini di frenatura/bloccaggio dalla rotaia. L'elemento di bloccaggio può ora muoversi liberamente.

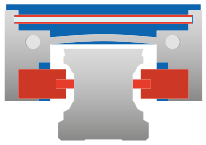

Elemento di bloccaggio sfiatato

Bloccato

La forza di bloccaggio dei sistemi con piastre in acciaio a molla precompressa meccanicamente viene trasferita ai pattini di bloccaggio/frenatura. L'elemento di bloccaggio è bloccato sulla rotaia di guida.

Dimensioni tra i pattini di frenatura/bloccaggio e la rotaia a guida lineare

La dimensione interna "l" tra i pattini di bloccaggio LOCKED e la guida viene rettificata in base a un valore preciso.

Quest'ultimo è sempre superiore da 0,01 a 0,03 mm rispetto al limite superiore massimo J della rispettiva guida lineare (vedere disegno), stabilito dalle direttive del costruttore.

La forza di bloccaggio massima si ottiene a J max. e, nel caso più sfavorevole, si possono avere perdite di forza fino al 30 % (vedere tabella).

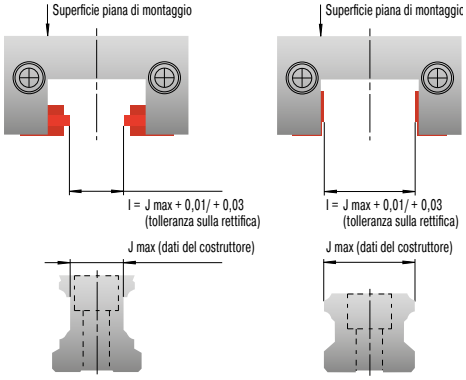

Tolleranza Pattini/Rotaia Guida Lineare **mm**	Perdita di forza di bloccaggio **%**
0,01	5
0,03	10
0,05	20
0,07	30

Pattini di frenatura diversi per PL/PLK e SL/SLK

I bloccaggi di processo e di sicurezza sono perfettamente identici dal punto di vista strutturale.

Differiscono solo per quanto riguarda il materiale dei pattini di bloccaggio e frenatura.

Bloccaggio

Bloccaggio in posizione

I modelli delle serie LOCKED PL e PLK sono studiati per il bloccaggio diretto sulla guida lineare. I pattini sono realizzati in acciaio per utensili e offrono una forza di bloccaggio del 100 %, anche in caso di rotaie lubrificate.

Frenatura

Bloccaggio in posizione e frenatura per arresto d'emergenza

Con le serie SL e SLK, si utilizzano pattini in grafite sinterizzata a bassa usura. Esse garantiscono il bloccaggio in posizione e la frenatura per arresto d'emergenza sulla guida lineare. In caso di rotaie lubrificate, occorre prevedere una forza d'arresto pari al 60 % del valore nominale.

Edizione 02.2018 – Specifiche tecniche possono subire variazioni

Bloccaggio stelo

La soluzione modulare per il bloccaggio preciso in determinate posizioni

L'arresto sicuro e affidabile in una posizione o in uno stato operativo è un elemento importante in molti processi produttivi. Questo compito può essere svolto dagli elementi di bloccaggio ACE. Se è necessario bloccare uno stelo, gli elementi di bloccaggio delle serie PN e PRK rappresentano la scelta giusta.

Grazie al sistema brevettato con piastre in acciaio a molla, i bloccaggi stelo sono in grado di trasferire direttamente allo stelo (pistone) forze di bloccaggio fino a 36.000 N.

I bloccaggi PN e PRK sono in grado di assorbire sia le forze assiali che le coppie di rotazione.

Funzione degli elementi di bloccaggio LOCKED PN e PRK

Grazie ad un sistema modulare, da una a quattro unità di bloccaggio e da una base centrale, tutti i bloccaggi stelo operano con un sistema di una membrana a molla in acciaio.

Questo consente di assorbire sia le forze assiali che quelle rotanti.

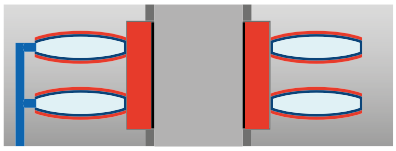

Elemento non bloccato

Non bloccato

La membrana, riempita con aria compressa, sblocca il sistema delle piastre in acciaio a molla e rilascia i pattini di bloccaggio.

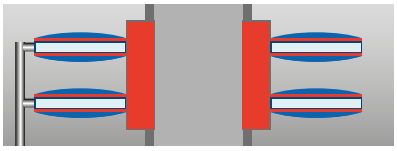

Elemento bloccato

Bloccato

La forza di bloccaggio dei sistemi con piastre in acciaio a molla precompressa meccanicamente viene trasferita ai pattini di bloccaggio. L'asta o l'albero sono bloccati.

Soluzione di sistema intelligente

Collegando fino a quattro unità di bloccaggio tra la base e le testate, è possibile aumentare facilmente la forza di bloccaggio.

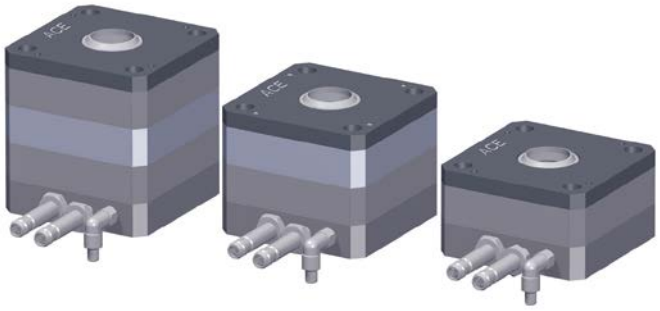

Costruzione modulare

Tolleranze dei componenti per LOCKED PN e PRK

Il tipo di progetto e le singole tolleranze dei componenti interni, porta a un margine di tolleranza elastica assiale, che, a seconda della configurazione, può raggiungere addirittura 500 µm in condizione di bloccaggio!

La precisione della lavorazione dell'asse/albero/stelo deve essere almeno H9, o, meglio, superiore a H5. Gli scostamenti rispetto alla tolleranza prescritta possono ridurre la forza d'arresto o provocare guasti funzionali.

Bloccaggio stelo

Edizione 02.2018 – Specifiche tecniche possono subire variazioni

Bloccaggio rotativo

La protezione affidabile contro la torsione

Il bloccaggio e il fissaggio affidabile durante una rotazione sono elementi importanti in numerosi processi produttivi.

Questo compito può essere svolto tramite gli elementi di bloccaggio della famiglia Locked R. Grazie al sistema brevettato con piastre in acciaio a molla, i bloccaggi rotativi sono in grado di trasferire all'albero coppie di bloccaggio fino a 4.680 Nm.

La membrana a molla può immediatamente bloccare l'asse in caso di interruzione dell'alimentazione.

Funzionamento degli elementi di bloccaggio LOCKED R

Il sistema rinforzato con piastre in acciaio a molla trasferisce le coppie di bloccaggio nel più breve tempo possibile.

Elemento non bloccato

Non bloccato

La membrana, riempita con aria compressa, sblocca il sistema della piastre in acciaio a molla e rilascia l'anello di bloccaggio. L'albero può muoversi liberamente.

Elemento bloccato

Bloccato

La forza di bloccaggio dei sistemi con piastre in acciaio a membrana/molla viene trasferita a quella dell'anello di bloccaggio. L'albero è bloccato.

Funzionamento degli elementi di bloccaggio LOCKED R-Z con aria aggiuntiva

Se sono necessarie coppie di bloccaggio superiori, si utilizzano dei bloccaggi rotativi con l'aggiunta di aria.

A parità di dimensioni, si ottengono coppie di bloccaggio notevolmente più elevate.

Maggiore forza di bloccaggio con aria aggiuntiva

Innestato con aria aggiuntiva

Riempiendo la camera membrana esterna con ulteriore aria compressa (4 o 6 bar), è possibile aumentare la forza di bloccaggio. In questa condizione, il sistema è bloccato.

Edizione 02.2018 – Specifiche tecniche possono subire variazioni

Elementi di bloccaggio

LOCKED PL

Pagg. 280

Bloccaggio per automazione per guide lineari
Elevato potere di bloccaggio per tutti i profili di guida
macchine utensili, sistemi di trasporto, dispositivi di alimentazione, tavole di posizionamento

LOCKED PLK

Pagg. 282

Bloccaggio per automazione per guide lineari, compatto
Elevato potere di bloccaggio per tutti i profili di guida con design compatto
macchine utensili, sistemi di trasporto, dispositivi di alimentazione, tavole di posizionamento

LOCKED SL

Pagg. 284

Bloccaggio di sicurezza per guide lineari
Bloccaggio e frenata combinati
macchine utensili, sistemi di trasporto, dispositivi di alimentazione, tavole di posizionamento

LOCKED SLK

Pagg. 286

Bloccaggio di sicurezza per guide lineari, compatto
Bloccaggio e frenata combinati dal design compatto
macchine utensili, sistemi di trasporto, dispositivi di alimentazione, tavole di posizionamento

LOCKED LZ-P

Pagg. 288

Bloccaggio delle guide per assi Z
Bloccaggio di sicurezza certificato
assi Z, trasportatori verticali, applicazioni di sollevamento

LOCKED PN

Pagg. 290

Bloccaggio pneumatico per steli
Bloccaggio stelo con massima forza di bloccaggio
impianti di sollevamento, presse leggere, punzonatrici, impianti di impilamento

LOCKED PRK

Pagg. 292

Bloccaggio pneumatico per steli, compatto
Bloccaggio stelo con massima forza di bloccaggio e dimensioni compatte
impianti di sollevamento, presse leggere, punzonatrici, impianti di impilamento

LOCKED R

Pagg. 294

Bloccaggio pneumatico rotante
Elevata forza di bloccaggio sull'albero
alberi di trasmissione, motori coppia, impianti di trasporto

Edizione 02.2018 – Specifiche tecniche possono subire variazioni

LOCKED PL

Elevato potere di bloccaggio per tutti i profili di guida

Bloccaggio per automazione per guide lineari
Forza di bloccaggio da 540 N a 10.000 N

Sempre al sicuro: Gli elementi di bloccaggio di processo LOCKED PL si fissano direttamente sull'area libera dei binari di guida sui moduli lineari con forze fino a 10.000 N. Sono progettati individualmente in base alla guida lineare utilizzata e sono disponibili per tutte le dimensioni di guide da 20 mm a 65 mm e profili delle più famose marche.

Questa famiglia di prodotto raggiunge una forza di serraggio del 100 % anche su rotaie lubrificate, grazie all' utilizzo di pattini in acciaio. Consente di avere un bloccaggio statico ottimale fino ad un massimo di 1 milione di cicli. Questi elementi di bloccaggio di processo presentano inoltre bassi costi di sistema rispetto alle soluzioni idrauliche ed elettriche.

I vari modelli LOCKED PL di ACE sono utilizzati principalmente su macchine utensili e macchine personalizzate.

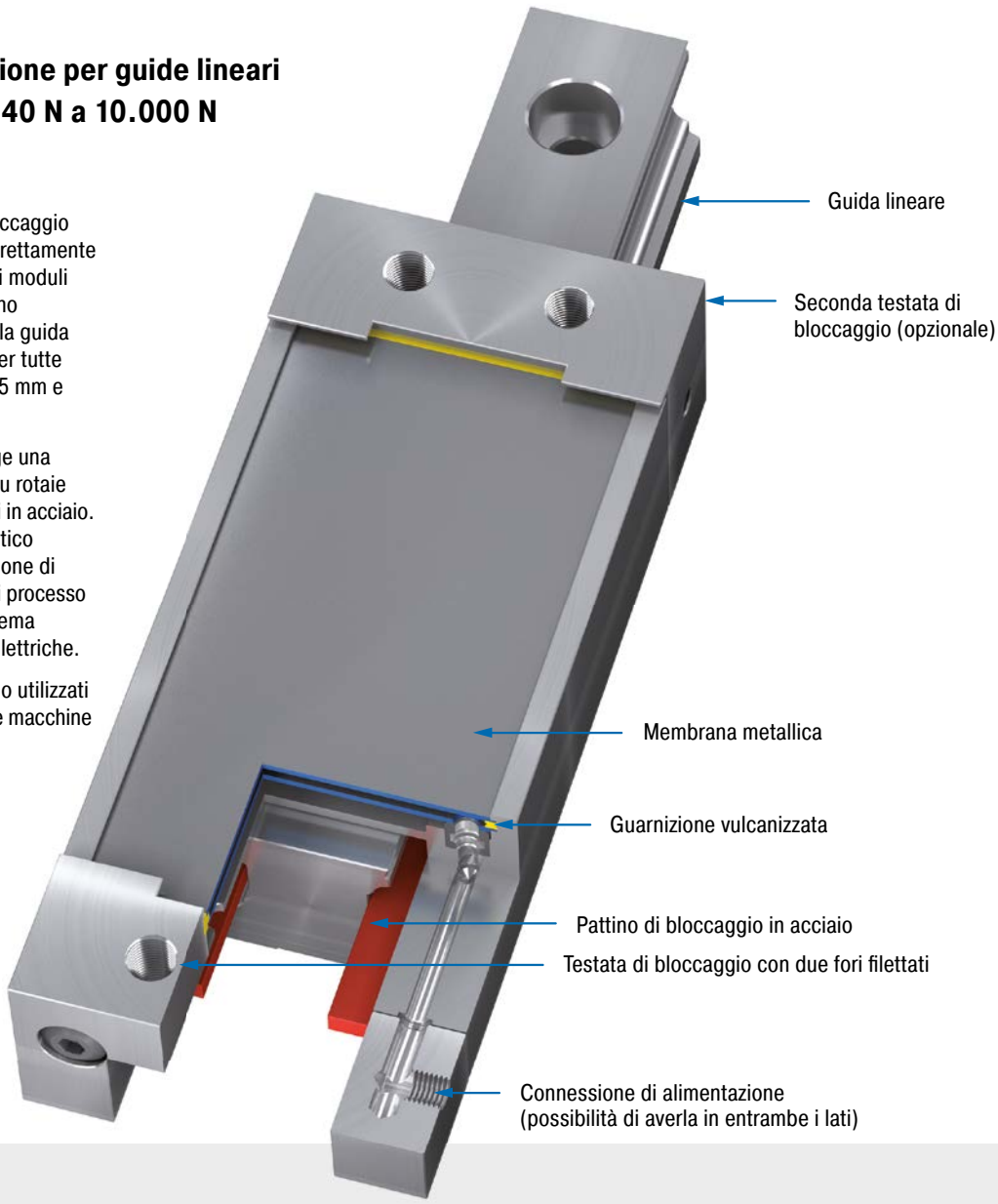

Caratteristiche tecniche

Forza di bloccaggio: da 540 N a 10.000 N
Grandezza guide: da 20 mm a 65 mm
Cicli di bloccaggio: 1.000.000
Montaggio: in ogni posizione
Pressione di lavoro: 4 bar (automotive) o 6 bar
Materiale: corpo esterno: acciaio per utensili
Fluido di alimentazione: aria secca e filtrata
Temperatura di lavoro: da 15 °C a 45 °C

Campi di applicazione: macchine utensili, sistemi di trasporto, dispositivi di alimentazione, tavole di posizionamento, aree di montaggio

Nota: Su richiesta vengono forniti disegni di installazione delle rispettive tipologie.

Versioni speciali: design speciali su richiesta

Edizione 02.2018 – Specifiche tecniche possono subire variazioni

PL

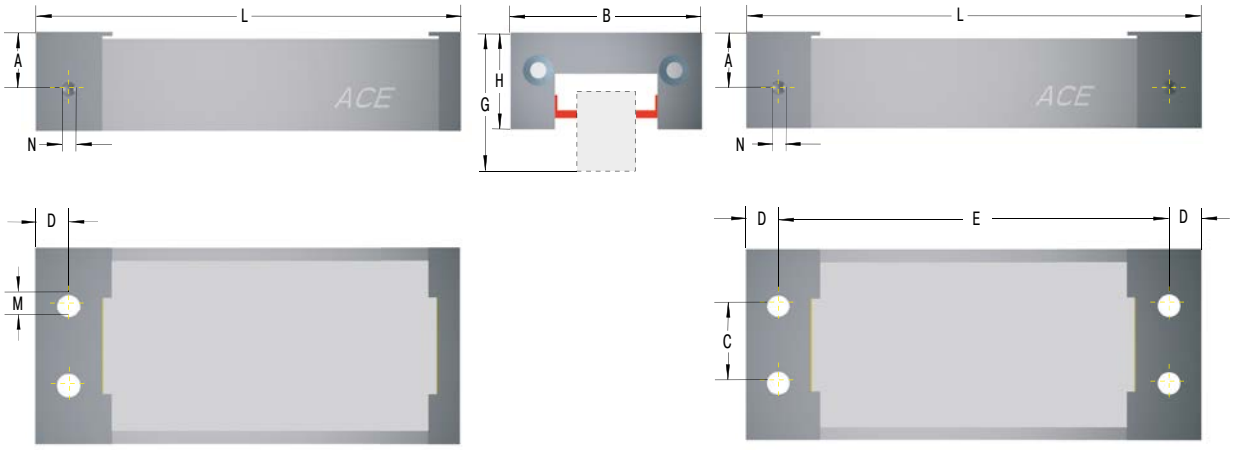

Il calcolo e la scelta del sistema di bloccaggio più adatto per le vostre applicazioni dovrebbe essere eseguito o controllato da ACE.

Dati richiesti in fase d'ordine

Pressione di esercizio: 4 bar o 6 bar
Numero di testate di bloccaggio (1 o 2)
Nome del costruttore, tipo e taglia della guida lineare
Tipologia e codice del carrello della guida
Numero di bloccaggi/ora

Codice di Ordinazione **PL45-2-6B-X**

Bloccaggio per Automazione Lineari
Dimensione Guida 45 mm
Numero di testate di Bloccaggio 2
6B = pressione di esercizio di 6 Bar
4B = pressione di esercizio di 4 Bar
Numero di serie assegnato da ACE

Dimensioni e capacità

								Carrello basso			Carrello alto					
TIPI	[1] Forza di bloccaggio N	Pressione di lavoro bar	B mm	C mm	D mm	E mm	L mm	A mm	G mm	H mm	A mm	G mm	H mm	M	N	Peso kg
PL20-1-4B	540	4	43	12	6	-	97,5	13,5	30	19,5	-	-	-	M5	M5	0,32
PL20-1-6B	900	6	43	12	6	-	97,5	13,5	30	19,5	-	-	-	M5	M5	0,32
PL25-1-4B	780	4	47	16	6	-	117,5	15,5	36	25	19,5	40	29	M6	M5	0,50
PL25-1-6B	1.200	6	47	16	6	-	117,5	15,5	36	25	19,5	40	29	M6	M5	0,50
PL30-1-4B	1.100	4	59	18	10	-	126,5	17,0	42	29,5	20,0	45	32,5	M8	M5	0,90
PL30-1-6B	1.800	6	59	18	10	-	126,5	17,0	42	29,5	20,0	45	32,5	M8	M5	0,90
PL35-1-4B	1.800	4	69	22	10	-	156,5	22,5	48	35	29,5	55	42	M10	G1/8	1,26
PL35-1-6B	2.800	6	69	22	10	-	156,5	22,5	48	35	29,5	55	42	M10	G1/8	1,26
PL45-1-4B	2.400	4	80	28	10	-	176,5	26,5	60	42	36,5	70	52	M10	G1/8	2,30
PL45-1-6B	4.000	6	80	28	10	-	176,5	26,5	60	42	36,5	70	52	M10	G1/8	2,30
PL45-2-4B	2.400	4	80	28	10	171,2	191,5	26,5	60	42	36,5	70	52	M10	G1/8	2,30
PL45-2-6B	4.000	6	80	28	10	171,2	191,5	26,5	60	42	36,5	70	52	M10	G1/8	2,30
PL55-1-4B	3.600	4	98	34	12,5	-	202,5	28,0	70	49	38,0	80	59	M10	G1/8	3,90
PL55-1-6B	6.000	6	98	34	12,5	-	202,5	28,0	70	49	38,0	80	59	M10	G1/8	3,90
PL55-2-4B	3.600	4	98	34	12,5	196,2	221,5	28,0	70	49	38,0	80	59	M10	G1/8	4,10
PL55-2-6B	6.000	6	98	34	12,5	196,2	221,5	28,0	70	49	38,0	80	59	M10	G1/8	4,10
PL65-1-4B	6.000	4	120	44	15	-	259,5	38,0	90	64	48,0	100	74	M12	G1/8	5,00
PL65-1-6B	10.000	6	120	44	15	-	259,5	38,0	90	64	48,0	100	74	M12	G1/8	5,00
PL65-2-4B	6.000	4	120	44	15	251,5	281,5	38,0	90	64	48,0	100	74	M12	G1/8	5,20
PL65-2-6B	10.000	6	120	44	15	251,5	281,5	38,0	90	64	48,0	100	74	M12	G1/8	5,20

[1] Le forze di bloccaggio indicate in tabella sono state determinate tramite dei test con delle guide lineari "secche" (SENZA lubrificazione) della STAR e INA. Questi valori potrebbero cambiare per gli altri costruttori di guide.

Edizione 02.2018 – Specifiche tecniche possono subire variazioni

LOCKED PLK

Elevato potere di bloccaggio per tutti i profili di guida con design compatto

Bloccaggio per automazione per guide lineari, compatto
Forza di bloccaggio da 300 N a 2.100 N

Anche gli elementi piccoli si fissano perfettamente: Gli elementi di bloccaggio PLK della famiglia LOCKED sono più compatti dei componenti PL. Inoltre si bloccano direttamente sulla rispettiva guida lineare, si adattano a tutte le dimensioni delle guide standard da 15 mm a 55 mm e i profili delle marche più conosciute, sono estremamente affidabili e compatti.

Grazie al sistema a membrana in acciaio per molle brevettato, il bloccaggio PLK della famiglia LOCKED raggiunge forze di bloccaggio e tenuta fino a 2.100 N con tempi di reazione brevissimi in fase di rilascio. LOCKED PLK raggiunge una forza di serraggio pari al 100 % grazie ai pattini in acciaio utilizzati, anche su rotaie lubrificate. Gli elementi di bloccaggio rappresentano le forze di bloccaggio massime. La ciclica di lavoro, sia nella versione a 4 o 6 bar, può arrivare ad un massimo di 1 milione di cicli.

Gli elementi di bloccaggio LOCKED PLK di ACE sono utilizzati principalmente in ingegneria meccanica e macchine su misura.

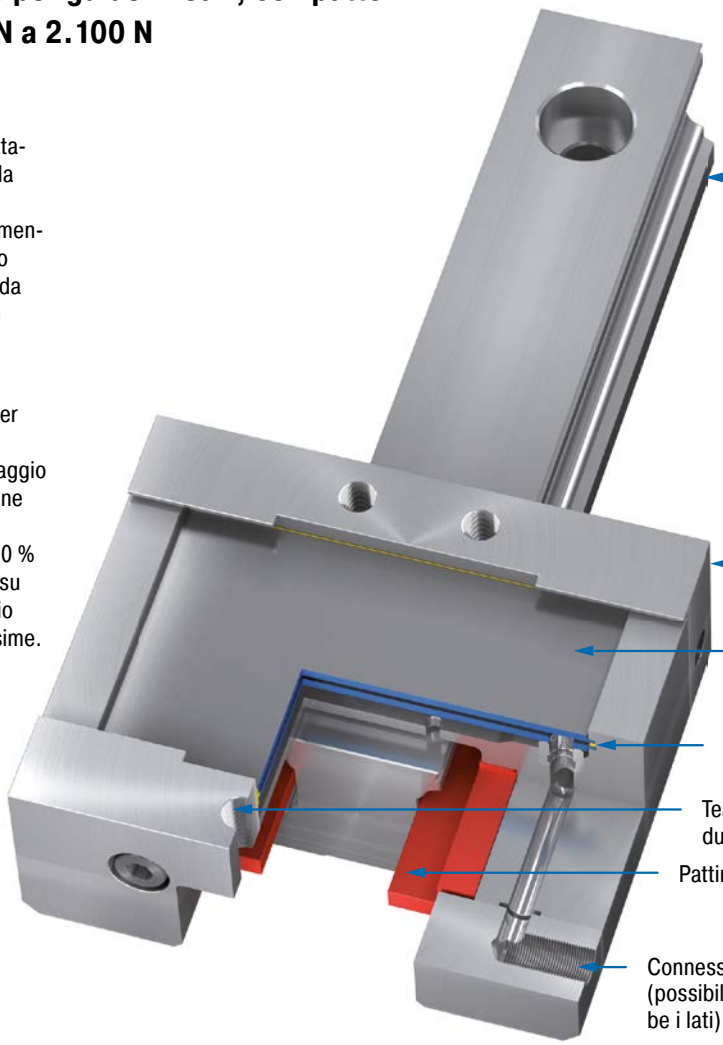

Caratteristiche tecniche

Forza di bloccaggio: da 300 N a 2.100 N
Grandezza guide: da 15 mm a 55 mm
Cicli di bloccaggio: 1.000.000
Montaggio: in ogni posizione
Pressione di lavoro: 4 bar (automotive) o 6 bar
Materiale: corpo esterno: acciaio per utensili
Fluido di alimentazione: aria secca e filtrata
Temperatura di lavoro: da 15 °C a 45 °C
Campi di applicazione: macchine utensili, sistemi di trasporto, dispositivi di alimentazione, tavole di posizionamento, aree di montaggio

Nota: Su richiesta vengono forniti disegni di installazione delle rispettive tipologie.
Versioni speciali: design speciali su richiesta

Edizione 02.2018 – Specifiche tecniche possono subire variazioni

PLK

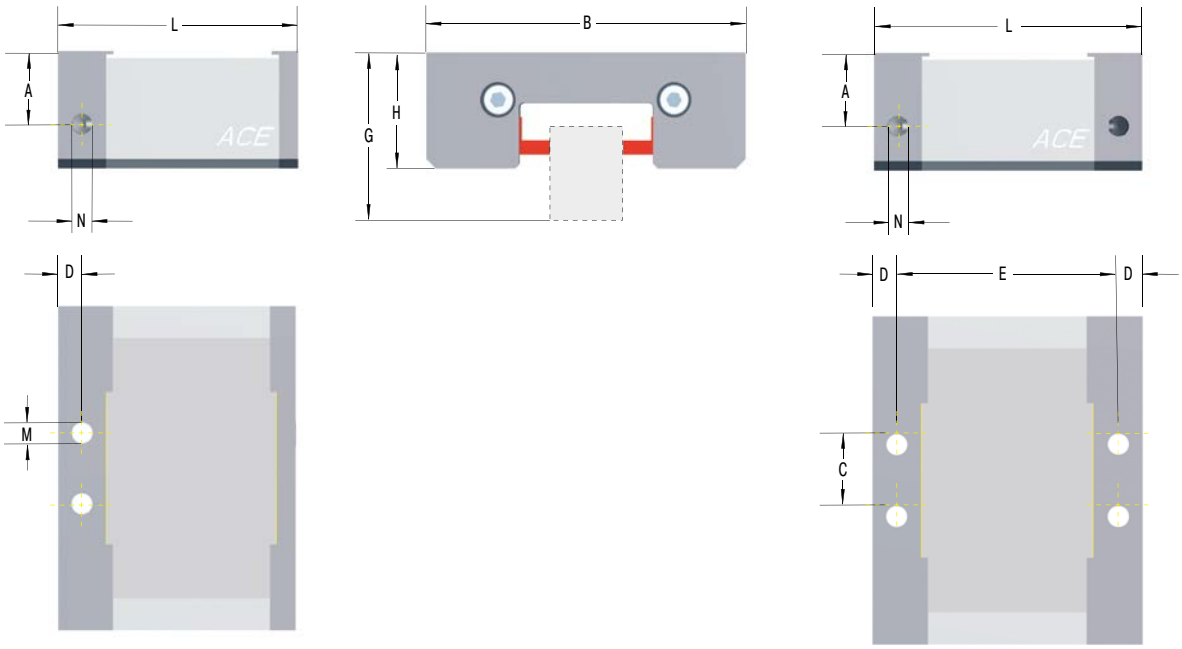

Il calcolo e la scelta del sistema di bloccaggio più adatto per le vostre applicazioni dovrebbe essere eseguito o controllato da ACE.

Dati richiesti in fase d'ordine

Pressione di esercizio: 4 bar o 6 bar
Numero di testate di bloccaggio (1 o 2)
Nome del costruttore, tipo e taglia della guida lineare
Tipologia e codice del carrello della guida
Numero di bloccaggi/ora

Codice di Ordinazione **PLK55-2-6B-X**

Bloccaggio per Automazione Lineari Compatto
Dimensione Guida 55 mm
Numero di testate di Bloccaggio 2
6B = pressione di esercizio di 6 Bar
4B = pressione di esercizio di 4 Bar
Numero di serie assegnato da ACE

Dimensioni e capacità

								Carrello basso			Carrello alto					
TIPI	[1] Forza di bloccaggio N	Pressione di lavoro bar	B mm	C mm	D mm	E mm	L mm	A mm	G mm	H mm	A mm	G mm	H mm	M	N	Peso kg
PLK15-1-4B	300	4	45	12	5	-	55,5	14,0	24	18	14,0	-	-	M5	M5	0,50
PLK15-1-6B	450	6	45	12	5	-	55,5	14,0	24	18	14,0	-	-	M5	M5	0,50
PLK20-1-4B	430	4	54	16	5	-	55,5	16,0	30	22	16,0	-	-	M6	M5	0,60
PLK20-1-6B	650	6	54	16	5	-	55,5	16,0	30	22	16,0	-	-	M6	M5	0,60
PLK25-1-4B	530	4	75	16	5	-	55,5	16,0	36	25,5	16,0	40	29,5	M6	M5	0,70
PLK25-1-6B	800	6	75	16	5	-	55,5	16,0	36	25,5	16,0	40	29,5	M6	M5	0,70
PLK30-1-4B	750	4	82	18	8,75	-	67	21,0	42	30	21,0	45	33	M8	M5	0,90
PLK30-1-6B	1.150	6	82	18	8,75	-	67	21,0	42	30	21,0	45	33	M8	M5	0,90
PLK35-1-4B	820	4	96	22	8,75	-	67	21,2	48	35	21,2	55	42	M10	G1/8	1,27
PLK35-1-6B	1.250	6	96	22	8,75	-	67	21,2	48	35	21,2	55	42	M10	G1/8	1,27
PLK45-1-4B	950	4	116	28	10	-	80	27,5	60	45	27,5	70	55	M10	G1/8	2,00
PLK45-1-6B	1.500	6	116	28	10	-	80	27,5	60	45	27,5	70	55	M10	G1/8	2,00
PLK45-2-4B	950	4	116	28	10	72	92	27,5	60	45	27,5	70	55	M10	G1/8	2,20
PLK45-2-6B	1.500	6	116	28	10	72	92	27,5	60	45	27,5	70	55	M10	G1/8	2,20
PLK55-1-4B	1.300	4	136	34	10	-	100	30,5	70	49	30,5	80	59	M10	G1/8	2,80
PLK55-1-6B	2.100	6	136	34	10	-	100	30,5	70	49	30,5	80	59	M10	G1/8	2,80
PLK55-2-4B	1.300	4	136	34	10	92	112	30,5	70	49	30,5	80	59	M10	G1/8	3,00
PLK55-2-6B	2.100	6	136	34	10	92	112	30,5	70	49	30,5	80	59	M10	G1/8	3,00

[1] Le forze di bloccaggio indicate in tabella sono state determinate tramite dei test con delle guide lineari "secche" (SENZA lubrificazione) della STAR e INA. Questi valori potrebbero cambiare per gli altri costruttori di guide.

Edizione 02.2018 – Specifiche tecniche possono subire variazioni

LOCKED SL

Bloccaggio e frenata combinati

Bloccaggio di sicurezza per guide lineari
Forza di bloccaggio da 540 N a 10.000 N

Sempre al sicuro: Gli elementi di bloccaggio di sicurezza LOCKED SL si fissano e frenano direttamente sullo spazio libero dei binari di guida sui moduli lineari, con forze fino a 10.000 N. Sono progettati individualmente in base alla guida lineare utilizzata e sono disponibili per tutte le dimensioni di guide da 20 mm a 65 mm e profili delle più famose marche.

Gli elementi di bloccaggio LOCKED SL vengono forniti con i pattini in metallo sinterizzato, indispensabili per le funzioni supplementari di frenatura di arresto di emergenza. La famiglia di prodotto SL offre un bloccaggio ottimale statico con una durata di servizio fino a 1 milione di cicli o fino a 500 frenate di emergenza. I costi di sistema sono bassi rispetto alle soluzioni idrauliche ed elettriche.

La famiglia LOCKED SL è utilizzata soprattutto su macchinari e macchine speciali.

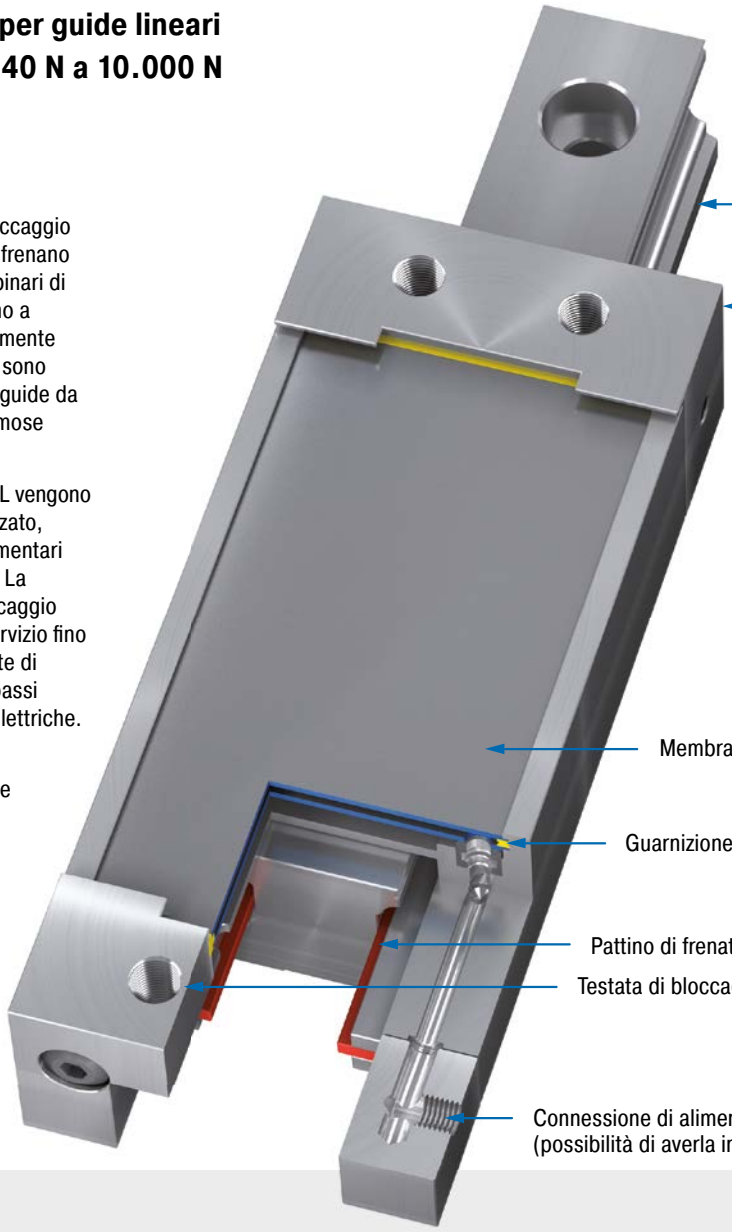

Caratteristiche tecniche

Forza di bloccaggio: da 540 N a 10.000 N
Grandezza guide: da 15 mm a 55 mm
Arresto d'emergenza: 500
Cicli di bloccaggio: 1.000.000
Montaggio: in ogni posizione
Pressione di lavoro: 4 bar (automotive) o 6 bar
Materiale: corpo esterno: acciaio per utensili; pattini di frenatura: grafite sinterizzata
Fluido di alimentazione: aria secca e filtrata
Temperatura di lavoro: da 15 °C a 45 °C

Campi di applicazione: macchine utensili, sistemi di trasporto, dispositivi di alimentazione, tavole di posizionamento, aree di montaggio
Nota: Su richiesta vengono forniti disegni di installazione delle rispettive tipologie.
Versioni speciali: design speciali su richiesta

Edizione 02.2018 – Specifiche tecniche possono subire variazioni

SL

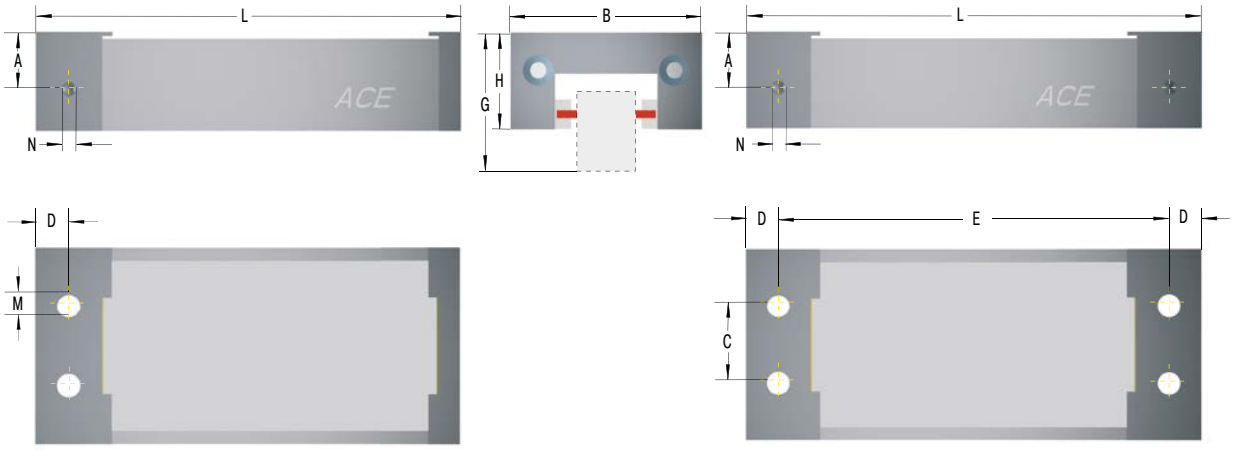

Il calcolo e la scelta del sistema di bloccaggio più adatto per le vostre applicazioni dovrebbe essere eseguito o controllato da ACE.

Dati richiesti in fase d'ordine

Pressione di esercizio: 4 bar o 6 bar
Numero di testate di bloccaggio (1 o 2)
Nome del costruttore, tipo e taglia della guida lineare
Tipologia e codice del carrello della guida
Numero di bloccaggi/ora

Codice di Ordinazione **SL55-1-4B-X**

Bloccaggio di Sicurezza Lineari
Dimensione Guida 55 mm
Numero di testate di Bloccaggio 1
4B = pressione di esercizio di 4 Bar
6B = pressione di esercizio di 6 Bar
Numero di serie assegnato da ACE

Dimensioni e capacità

								Carrello basso			Carrello alto					
TIPI	[1] Forza di bloccaggio N	Pressione di lavoro bar	B mm	C mm	D mm	E mm	L mm	A mm	G mm	H mm	A mm	G mm	H mm	M	N	Peso kg
SL20-1-4B	540	4	43	12	6	-	97,5	13,5	30	19,5	-	-	-	M5	M5	0,32
SL20-1-6B	900	6	43	12	6	-	97,5	13,5	30	19,5	-	-	-	M5	M5	0,32
SL25-1-4B	780	4	47	16	6	-	117,5	15,5	36	25	19,5	40	29	M6	M5	0,50
SL25-1-6B	1.200	6	47	16	6	-	117,5	15,5	36	25	19,5	40	29	M6	M5	0,50
SL30-1-4B	1.100	4	59	18	10	-	126,5	17,0	42	29,5	20,0	45	32,5	M8	M5	0,90
SL30-1-6B	1.800	6	59	18	10	-	126,5	17,0	42	29,5	20,0	45	32,5	M8	M5	0,90
SL35-1-4B	1.800	4	69	22	10	-	156,5	22,5	48	35	29,5	55	42	M10	G1/8	1,26
SL35-1-6B	2.800	6	69	22	10	-	156,5	22,5	48	35	29,5	55	42	M10	G1/8	1,26
SL45-1-4B	2.400	4	80	28	10	-	176,5	26,5	60	42	36,5	70	52	M10	G1/8	2,30
SL45-1-6B	4.000	6	80	28	10	-	176,5	26,5	60	42	36,5	70	52	M10	G1/8	2,30
SL45-2-4B	2.400	4	80	28	10	171,2	191,5	26,5	60	42	36,5	70	52	M10	G1/8	2,30
SL45-2-6B	4.000	6	80	28	10	171,2	191,5	26,5	60	42	36,5	70	52	M10	G1/8	2,30
SL55-1-4B	3.600	4	98	34	12,5	-	202,5	28,0	70	49	38,0	80	59	M10	G1/8	3,90
SL55-1-6B	6.000	6	98	34	12,5	-	202,5	28,0	70	49	38,0	80	59	M10	G1/8	3,90
SL55-2-4B	3.600	4	98	34	12,5	196,2	221,5	28,0	70	49	38,0	80	59	M10	G1/8	3,90
SL55-2-6B	6.000	6	98	34	12,5	196,2	221,5	28,0	70	49	38,0	80	59	M10	G1/8	3,90
SL65-1-4B	6.000	4	120	44	15	-	259,5	38,0	90	64	48,0	100	74	M12	G1/8	5,00
SL65-1-6B	10.000	6	120	44	15	-	259,5	38,0	90	64	48,0	100	74	M12	G1/8	5,00
SL65-2-4B	6.000	4	120	44	15	251,2	281,5	38,0	90	64	48,0	100	74	M12	G1/8	5,20
SL65-2-6B	10.000	6	120	44	15	251,2	281,5	38,0	90	64	48,0	100	74	M12	G1/8	5,20

[1] Le forze di bloccaggio indicate in tabella sono state determinate tramite dei test con delle guide lineari "secche" (SENZA lubrificazione) della STAR e INA. Questi valori potrebbero cambiare per gli altri costruttori di guide.

Edizione 02.2018 – Specifiche tecniche possono subire variazioni

LOCKED SLK

Bloccaggio e frenata combinati dal design compatto

Bloccaggio di sicurezza per guide lineari, compatto
Forza di bloccaggio da 300 N a 2.100 N

Anche gli elementi piccoli si fissano perfettamente: Gli elementi di bloccaggio SLK della famiglia LOCKED sono più compatti rispetto alla gamma SL. Inoltre si bloccano direttamente sulla rispettiva guida lineare, si adattano a tutte le dimensioni delle guide standard da 15 mm a 55 mm e i profili delle marche più conosciute, sono estremamente affidabili e sicuri.

Grazie al sistema a membrana in acciaio per molle brevettato, la famiglia di prodotti SLK raggiunge forze di bloccaggio e tenuta fino a 2.100 N con tempi di reazione brevissimi in fase di rilascio. Grazie ai rivestimenti in metallo sinterizzato e alla funzione di bloccaggio in arresto di emergenza (ad esempio in caso di interruzione di corrente), questa gamma consente di frenare direttamente sulla guida. Tutti gli elementi di bloccaggio offrono la massima forza di frenata e di bloccaggio e possono raggiungere fino a 1 milione di cicli di bloccaggio o fino a un massimo di 500 operazioni di frenatura di emergenza, sia nella versione a 4 che a 6 bar.

I prodotti LOCKED SLK sono utilizzati in ingegneria meccanica e ingegneria meccanica personalizzata.

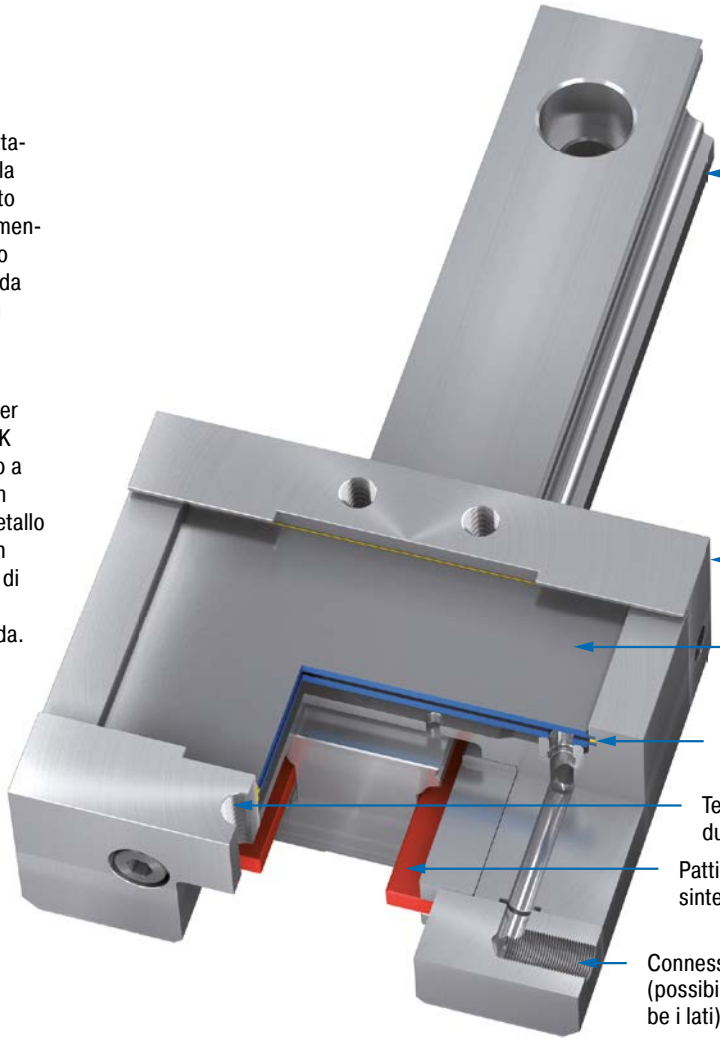

Caratteristiche tecniche

Forza di bloccaggio: da 300 N a 2.100 N
Grandezza guide: da 15 mm a 55 mm
Arresto d'emergenza: 500
Cicli di bloccaggio: 1.000.000
Montaggio: in ogni posizione
Pressione di lavoro: 4 bar (automotive) o 6 bar
Materiale: corpo esterno: acciaio per utensili; pattini di frenatura: grafite sinterizzata
Fluido di alimentazione: aria secca e filtrata
Temperatura di lavoro: da 15 °C a 45 °C

Campi di applicazione: macchine utensili, sistemi di trasporto, dispositivi di alimentazione, tavole di posizionamento, aree di montaggio
Nota: Su richiesta vengono forniti disegni di installazione delle rispettive tipologie.
Versioni speciali: design speciali su richiesta

Edizione 02.2018 – Specifiche tecniche possono subire variazioni

SLK

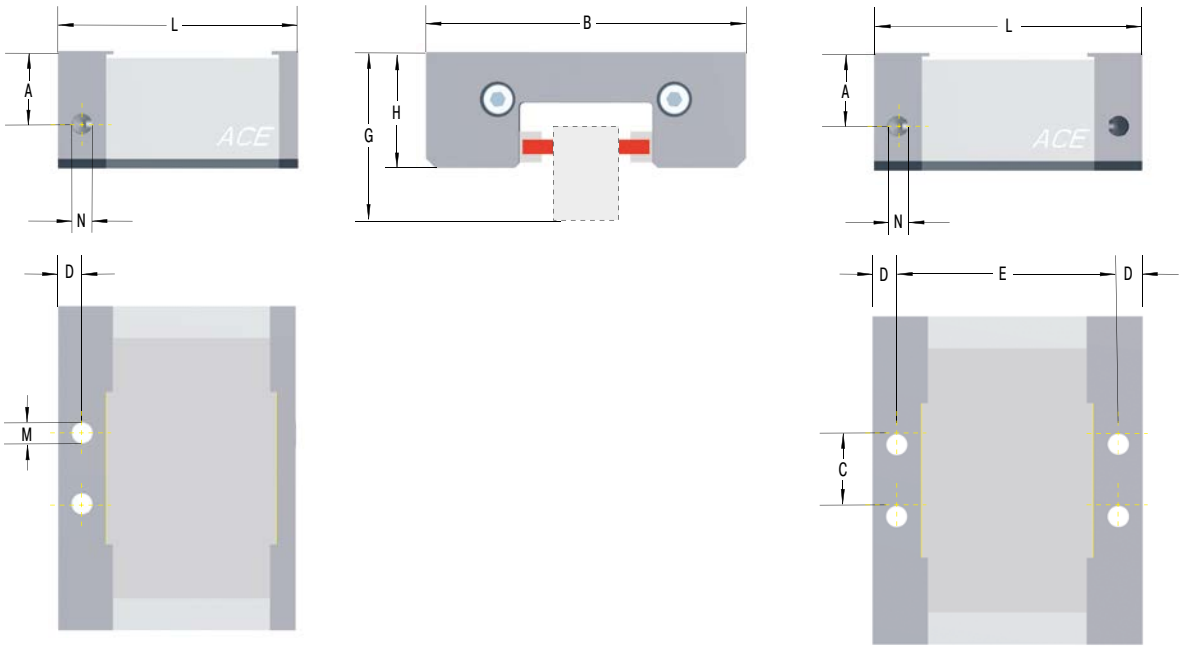

Il calcolo e la scelta del sistema di bloccaggio più adatto per le vostre applicazioni dovrebbe essere eseguito o controllato da ACE.

Dati richiesti in fase d'ordine

Pressione di esercizio: 4 bar o 6 bar
Numero di testate di bloccaggio (1 o 2)
Nome del costruttore, tipo e taglia della guida lineare
Tipologia e codice del carrello della guida
Numero di bloccaggi/ora

Codice di Ordinazione **SLK45-1-4B-X**

Bloccaggio di Sicurezza Lineari Compatto
Dimensione Guida 45 mm
Numero di testate di Bloccaggio 1
4B = pressione di esercizio di 4 Bar
6B = pressione di esercizio di 6 Bar
Numero di serie assegnato da ACE

Dimensioni e capacità

								Carrello basso			Carrello alto					
TIPI	[1] Forza di bloccaggio **N**	Pressione di lavoro **bar**	B **mm**	C **mm**	D **mm**	E **mm**	L **mm**	A **mm**	G **mm**	H **mm**	A **mm**	G **mm**	H **mm**	M	N	Peso **kg**
SLK15-1-4B	300	4	45	12	5	-	55,5	14,0	24	18	14,0	-	-	M5	M5	0,50
SLK15-1-6B	450	6	45	12	5	-	55,5	14,0	24	18	14,0	-	-	M5	M5	0,50
SLK20-1-4B	430	4	54	16	5	-	55,5	16,0	30	22	16,0	-	-	M6	M5	0,60
SLK20-1-6B	650	6	54	16	5	-	55,5	16,0	30	22	16,0	-	-	M6	M5	0,60
SLK25-1-4B	530	4	75	16	5	-	55,5	16,0	36	25,5	16,0	40	29,5	M6	M5	0,70
SLK25-1-6B	800	6	75	16	5	-	55,5	16,0	36	25,5	16,0	40	29,5	M6	M5	0,70
SLK30-1-4B	750	4	82	18	8,75	-	67	21,0	42	30	21,0	45	33	M8	M5	0,90
SLK30-1-6B	1.150	6	82	18	8,75	-	67	21,0	42	30	21,0	45	33	M8	M5	0,90
SLK35-1-4B	820	4	96	22	8,75	-	67	21,2	48	35	21,2	55	42	M10	G1/8	1,27
SLK35-1-6B	1.250	6	96	22	8,75	-	67	21,2	48	35	21,2	55	42	M10	G1/8	1,27
SLK45-1-4B	950	4	116	28	10	-	80	27,5	60	45	27,5	70	55	M10	G1/8	2,00
SLK45-1-6B	1.500	6	116	28	10	-	80	27,5	60	45	27,5	70	55	M10	G1/8	2,00
SLK45-2-4B	950	4	116	28	10	72	92	27,5	60	45	27,5	70	55	M10	G1/8	2,20
SLK45-2-6B	1.500	6	116	28	10	72	92	27,5	60	45	27,5	70	55	M10	G1/8	2,20
SLK55-1-4B	1.300	4	136	34	10	-	100	30,5	70	49	30,5	80	59	M10	G1/8	2,80
SLK55-1-6B	2.100	6	136	34	10	-	100	30,5	70	49	30,5	80	59	M10	G1/8	2,80
SLK55-2-4B	1.300	4	136	34	10	92	112	30,5	70	49	30,5	80	59	M10	G1/8	3,00
SLK55-2-6B	2.100	6	136	34	10	92	112	30,5	70	49	30,5	80	59	M10	G1/8	3,00

[1] Le forze di bloccaggio indicate in tabella sono state determinate tramite dei test con delle guide lineari "secche" (SENZA lubrificazione) della STAR e INA. Questi valori potrebbero cambiare per gli altri costruttori di guide.

Edizione 02.2018 – Specifiche tecniche possono subire variazioni

LOCKED LZ-P

Bloccaggio di sicurezza certificato

Bloccaggio delle guide per assi Z
Forza di bloccaggio da 1.500 N a 2.500 N

Innovativo e con certificazione BG: Gli elementi di bloccaggio pneumatici LOCKED LZ-P sono stati appositamente progettati per effettuare un bloccaggio sicuro e affidabile sugli assi verticali o sugli assi Z. Il principio del cuneo assicura che l'asse, sottoposto ad un carico di gravità, non si abbassi. In caso di perdita di pressione i bloccaggi a cuneo vengono spinti su entrambi i lati contro le superfici parallele piane della guida.

Inizialmente sviluppati per le rotaie Bosch Rexroth nelle dimensioni da 15 mm e 25 mm, questi elementi di bloccaggio, sottoposti a lunghi test, hanno ottenuto un certificato di prova da parte dell'ente di certificazione. È possibile ricevere, in tempi accettabili, ulteriori certificazioni per altre tipologie di guide. Forze di bloccaggio fino a 2.500 N.

Gli elementi di bloccaggio pneumatici LOCKED LZ-P vengono utilizzati in tutti i settori dell'ingegneria meccanica moderna e macchine utensili personalizzate.

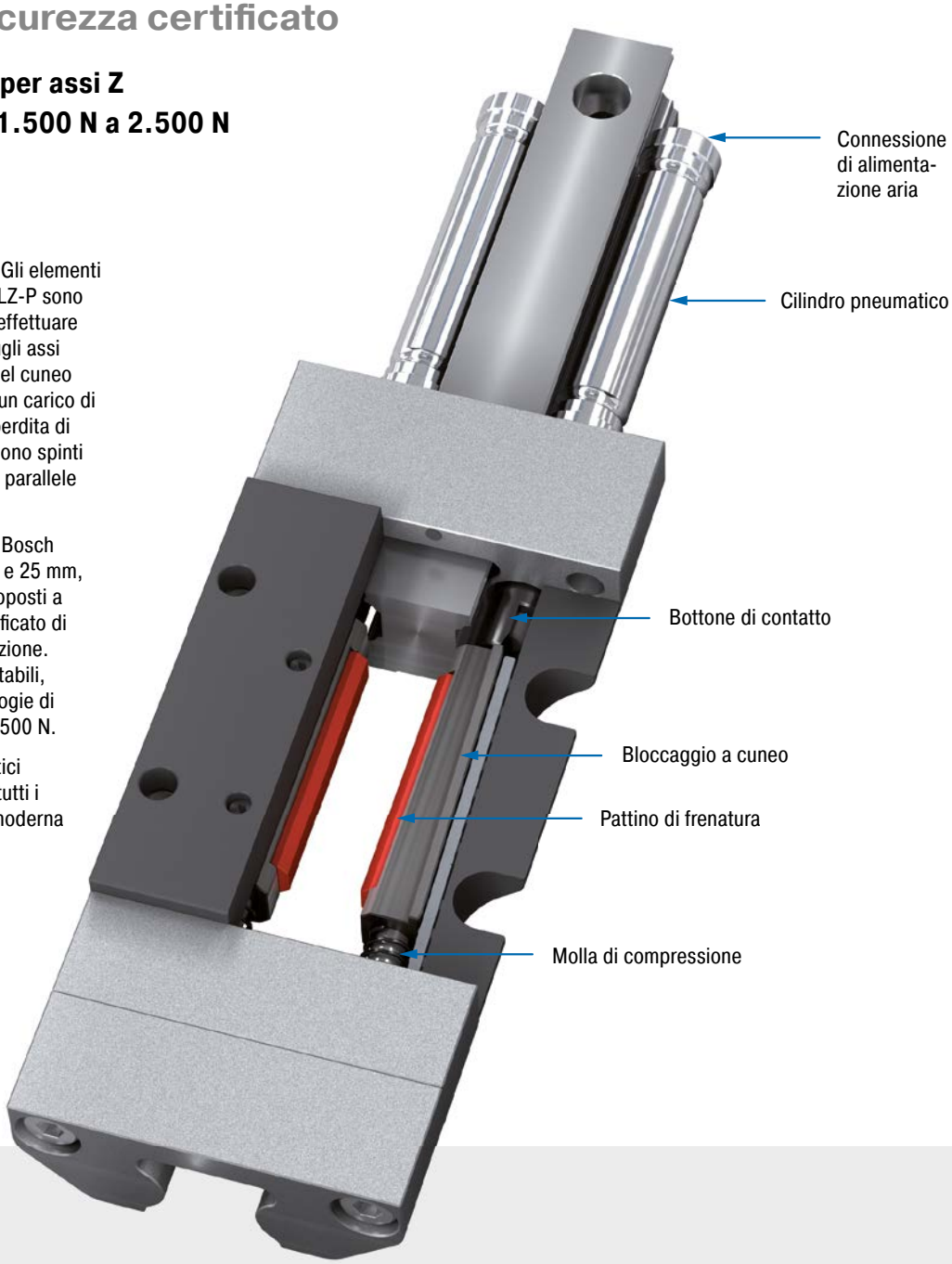

Caratteristiche tecniche

Forza di bloccaggio: da 1.500 N a 2.500 N

Grandezza guide: 15 mm e 25 mm Bosch Rexroth

Cicli di bloccaggio: 1.000.000

Montaggio: verticale

Direzione del movimento: assi-z verso il basso

Pressione di lavoro: da 4,8 bar a 8 bar

Materiale: corpo esterno: acciaio per utensili; componenti frenanti: acciaio

Fluido di alimentazione: aria secca e filtrata

Temperatura di lavoro: da 0 °C a 60 °C

Campi di applicazione: assi Z, trasportatori verticali, applicazioni di sollevamento

Edizione 02.2018 – Specifiche tecniche possono subire variazioni

LZ-P

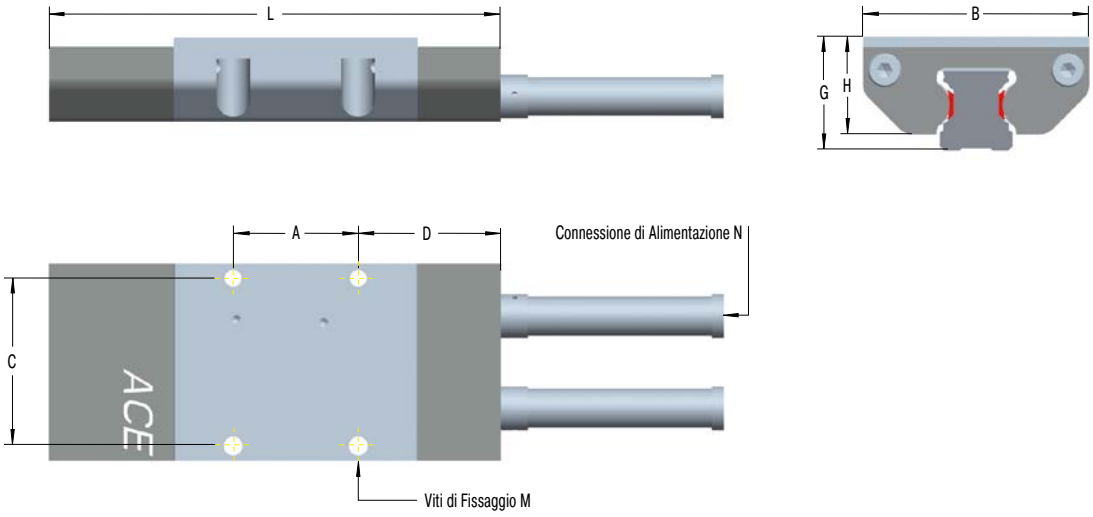

Il calcolo e la scelta del sistema di bloccaggio più adatto per le vostre applicazioni dovrebbe essere eseguito o controllato da ACE.

Codice di Ordinazione **LZ-P15-X**

Sistema di Bloccaggio Asse-Z
Dimensione Guida 15 mm
Numero di serie assegnato da ACE

Dimensioni e capacità

TIPI	Forza di bloccaggio N	A mm	B mm	C mm	D mm	G mm	H mm	L mm	M	N	Peso kg
LZ-P15-X	1.500	30	47	40	34	24	20	108,5	M4	M3	0,40
LZ-P25-X	2.500	30	70	56	70	36	30	170,0	M6	M5	1,30

Edizione 02.2018 – Specifiche tecniche possono subire variazioni

LOCKED PN

Bloccaggio stelo con massima forza di bloccaggio

Bloccaggio pneumatico per steli
Forza di bloccaggio da 1.400 N a 36.000 N
Coppie di bloccaggio da 15 Nm a 720 Nm

Bloccaggio immediato in caso di perdita dell'impianto pneumatico: Adatti a steli con diametri da 20 mm a 40 mm, gli elementi di bloccaggio LOCKED PN assorbono le forze in senso assiale e rotazionale. Grazie a forze di bloccaggio fino a 36.000 N, raggiungono o superano i livelli dei morsetti idraulici. I costi di sistema sono comunque inferiori.

Insieme al bloccaggio in entrambe le direzioni di movimento, LOCKED-PN piace anche per il suo design compatto. Richiedono minor spazio di installazione e consentono l'utilizzo di steli di lunghezza ridotta. Molti utenti apprezzano il sistema modulare che permette di utilizzare fino a 4 unità di bloccaggio, garantendo una maggiore forza per ogni applicazione.

La famiglia di prodotti LOCKED PN di ACE trova applicazione in ingegneria meccanica e macchine utensili.

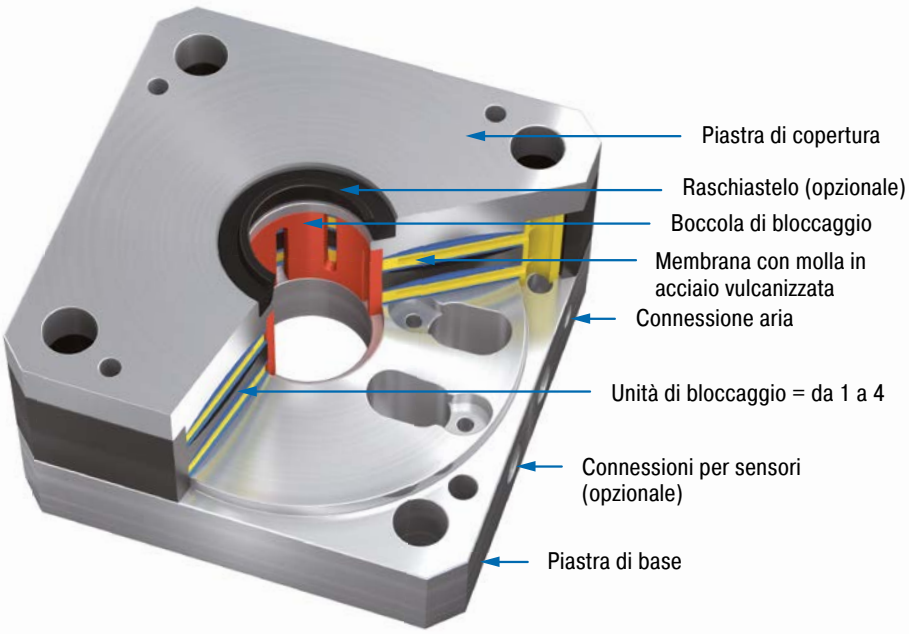

Caratteristiche tecniche

Coppie di bloccaggio: da 15 Nm a 720 Nm
Forza di bloccaggio: da 1.400 N a 36.000 N
Diametro stelo: da Ø 16 mm a Ø 40 mm
Cicli di bloccaggio: 1.000.000
Montaggio: in ogni posizione
Pressione di lavoro: 4 bar (automotive) o 6 bar
Materiale: corpo esterno: acciaio per utensili
Fluido di alimentazione: aria secca e filtrata
Temperatura di lavoro: da 10 °C a 45 °C
Campi di applicazione: impianti di sollevamento, presse leggere, punzonatrici, impianti di impilamento

Nota: Al momento del montaggio, utilizzare uno stelo pistone temprato.

Versioni speciali: progettazioni particolari quali diametri e accessori speciali disponibili su richiesta. Sono disponibili anche versioni corrispondenti ai cilindri pneumatici ISO, incluse le piastre di base coordinate alle dimensioni delle grandezze delle flange dei cilindri standard a norma ISO 15552.

Edizione 02.2018 – Specifiche tecniche possono subire variazioni

PN

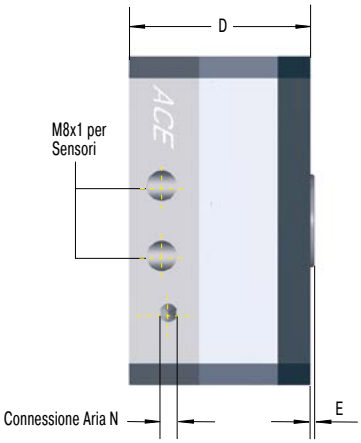

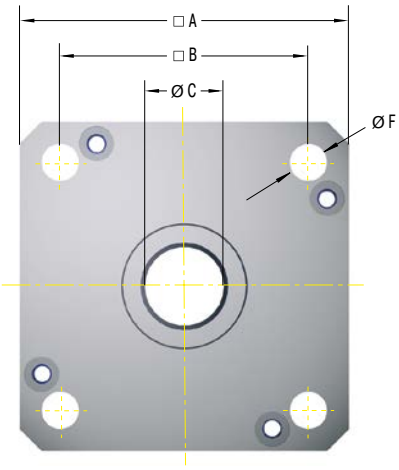

Il calcolo e la scelta del sistema di bloccaggio più adatto per le vostre applicazioni dovrebbe essere eseguito o controllato da ACE.

Dati richiesti in fase d'ordine

Pressione di esercizio: 4 bar o 6 bar

Codice di Ordinazione **PN80-25-3-4B**

Sistema di Bloccaggio per Steli
Diametro ISO cilindro 80 mm
Diametro stelo 25 mm
Numero di Unità di Bloccaggio 3
6B = pressione di esercizio di 6 Bar
4B = pressione di esercizio di 4 Bar

Dimensioni e capacità

TIPI	[1] Forza di bloccaggio N	Coppia di bloccaggio Nm	Pressione di lavoro bar	A mm	B mm	C mm	D mm	E mm	F mm	N	Peso kg
PN63-20-1-4B	1.400	15	4	75	56,5	20	41,5	2,1	8,5	M5	0,70
PN63-20-1-6B	2.000	20	6	75	56,5	20	41,5	2,1	8,5	M5	0,70
PN63-20-2-4B	2.520	25	4	75	56,5	20	59,5	2,1	8,5	M5	1,13
PN63-20-2-6B	3.600	35	6	75	56,5	20	59,5	2,1	8,5	M5	1,13
PN63-20-3-4B	3.780	35	4	75	56,5	20	77,5	2,1	8,5	M5	1,56
PN63-20-3-6B	5.400	50	6	75	56,5	20	77,5	2,1	8,5	M5	1,56
PN80-25-1-4B	2.100	25	4	96	72	25	43,5	2,14	10,5	G1/8	1,30
PN80-25-1-6B	3.000	35	6	96	72	25	43,5	2,14	10,5	G1/8	1,30
PN80-25-2-4B	3.780	40	4	96	72	25	63,5	2,14	10,5	G1/8	2,20
PN80-25-2-6B	5.400	60	6	96	72	25	63,5	2,14	10,5	G1/8	2,20
PN80-25-3-4B	5.670	65	4	96	72	25	83,5	2,14	10,5	G1/8	3,10
PN80-25-3-6B	8.100	95	6	96	72	25	83,5	2,14	10,5	G1/8	3,10
PN125-40-1-4B	7.000	140	4	145	110	40	51,6	3	13	G1/8	3,65
PN125-40-1-6B	10.000	200	6	145	110	40	51,6	3	13	G1/8	3,65
PN125-40-2-4B	12.600	250	4	145	110	40	75,2	3	13	G1/8	5,85
PN125-40-2-6B	18.000	360	6	145	110	40	75,2	3	13	G1/8	5,85
PN125-40-3-4B	18.900	375	4	145	110	40	98,8	3	13	G1/8	8,05
PN125-40-3-6B	27.000	540	6	145	110	40	98,8	3	13	G1/8	8,05
PN125-40-4-4B	25.200	500	4	145	110	40	122,4	3	13	G1/8	10,25
PN125-40-4-6B	36.000	720	6	145	110	40	122,4	3	13	G1/8	10,25

[1] I valori indicati sono stati ottenuti in condizioni di lavoro ottimali. Consigliamo un fattore di sicurezza del 10 %. Le condizioni superficiali dello stelo (materiale, lucidatura, ecc), come l'utilizzo del raschiastelo, influiscono sui valori della forza di bloccaggio. In condizioni ambientali particolari e nelle applicazioni di emergenza, ACE consiglia di testare l'elemento di bloccaggio per verificare il reale valore della forza necessaria.

Edizione 02.2018 – Specifiche tecniche possono subire variazioni

LOCKED PRK

Bloccaggio stelo con massima forza di bloccaggio e dimensioni compatte

Bloccaggio pneumatico per steli, compatto
Forza di bloccaggio da 700 N a 5.000 N
Coppie di bloccaggio da 7 Nm a 100 Nm

Compatto e sicuro: quando lo spazio è limitato, gli elementi di bloccaggio compatti LOCKED PRK sono un'ottima soluzione. Come bloccaggio dello stelo, pneumatico a basse altezze da 28 mm a 34 mm, esercitano forze di serraggio fino a 5.000 N.

Il bloccaggio avviene tramite piastra con sistema a molla a membrana e viene rilasciato utilizzando aria compressa. Gli elementi di bloccaggio della famiglia di prodotto LOCKED PRK assorbono le forze sugli steli con diametri compresi tra 20 mm e 40 mm sia in senso assiale che rotazionale. La funzione li rende idonei all'utilizzo come bloccaggio statico senza pressione, perché l'assenza o la caduta di pressione pneumatica innesca il bloccaggio immediato. Forze di serraggio elevate e costi di sistema ridotti, rispetto alle soluzioni idrauliche ed elettriche, rendono questi elementi di bloccaggio particolarmente interessanti.

I modelli LOCKED PRK vengono utilizzati in ingegneria meccanica e macchine utensili personalizzate.

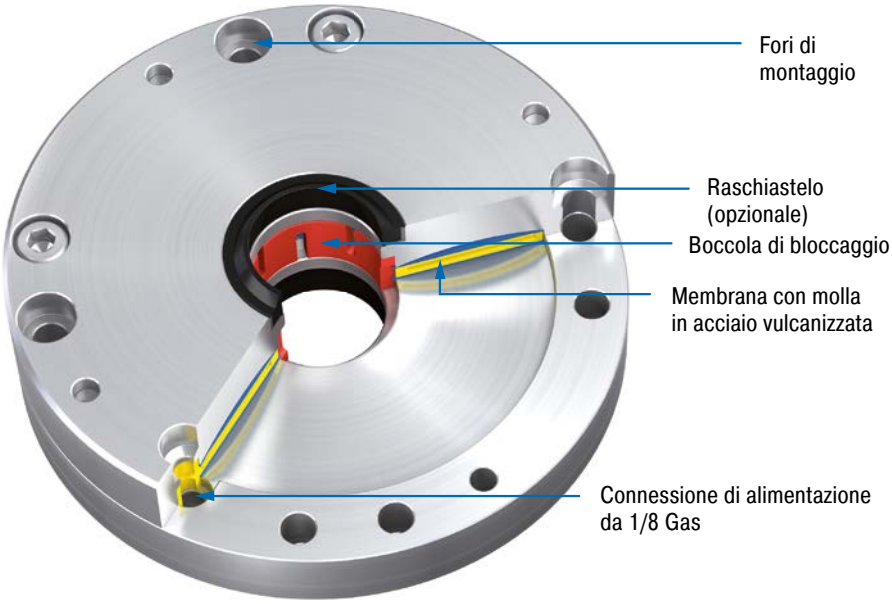

Caratteristiche tecniche

Coppie di bloccaggio: da 7 Nm a 100 Nm
Forza di bloccaggio: da 700 N a 5.000 N
Diametro stelo: da Ø 20 mm a Ø 40 mm
Cicli di bloccaggio: 1.000.000
Montaggio: in ogni posizione
Pressione di lavoro: 4 bar (automotive) o 6 bar
Materiale: corpo esterno: acciaio per utensili
Fluido di alimentazione: aria secca e filtrata
Temperatura di lavoro: da 10 °C a 45 °C
Campi di applicazione: impianti di sollevamento, presse leggere, punzonatrici, impianti di impilamento

Nota: Al momento del montaggio, utilizzare uno stelo pistone temprato.

Versioni speciali: progettazioni particolari quali diametri e accessori speciali disponibili su richiesta. Sono disponibili anche versioni corrispondenti ai cilindri pneumatici ISO, incluse le piastre di base coordinate alle dimensioni delle grandezze delle flange dei cilindri standard a norma ISO 15552.

Edizione 02.2018 – Specifiche tecniche possono subire variazioni

PRK

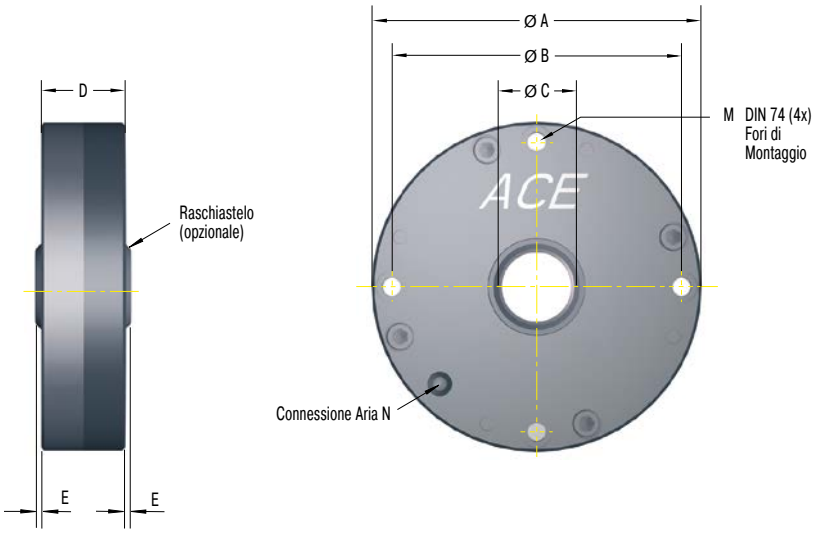

Il calcolo e la scelta del sistema di bloccaggio più adatto per le vostre applicazioni dovrebbe essere eseguito o controllato da ACE.

Dati richiesti in fase d'ordine

Pressione di esercizio: 4 bar o 6 bar

Codice di Ordinazione **PRK80-25-6B**

Sistema di Bloccaggio Compatto per Steli
Diametro ISO cilindro 80 mm
Diametro stelo 25 mm
6B = pressione di esercizio di 6 Bar
4B = pressione di esercizio di 4 Bar

Dimensioni e capacità

TIPI	[1] Forza di bloccaggio N	Coppia di bloccaggio Nm	Pressione di lavoro bar	A mm	B mm	C mm	D mm	E mm	M	N	Peso kg
PRK63-20-4B	700	7	4	92	80	20	28	2,1	M5	G1/8	1,15
PRK63-20-6B	1.000	10	6	92	80	20	28	2,1	M5	G1/8	1,15
PRK80-25-4B	1.050	12	4	118	104	25	28,6	2,14	M6	G1/8	2,10
PRK80-25-6B	1.500	17	6	118	104	25	28,6	2,14	M6	G1/8	2,10
PRK125-40-4B	3.500	70	4	168	152	40	28,6	3	M6	G1/8	4,90
PRK125-40-6B	5.000	100	6	168	152	40	28,6	3	M6	G1/8	4,90

[1] I valori indicati sono stati ottenuti in condizioni di lavoro ottimali. Consigliamo un fattore di sicurezza del 10 %. Le condizioni superficiali dello stelo (materiale, lucidatura, ecc), come l'utilizzo del raschiastelo, influiscono sui valori della forza di bloccaggio. In condizioni ambientali particolari e nelle applicazioni di emergenza, ACE consiglia di testare l'elemento di bloccaggio per verificare il reale valore della forza necessaria.

Edizione 02.2018 – Specifiche tecniche possono subire variazioni

LOCKED R

Elevata forza di bloccaggio sull'albero

Bloccaggio pneumatico rotante
Coppie di bloccaggio da 42 Nm a 4.680 Nm

Bloccaggio diretto sull'albero: I modelli ACE LOCKED R evitano i movimenti di rotazione. I loro elementi di bloccaggio sono disponibili per diametri dell'albero da 50 mm a 340 mm e assicurano forze di bloccaggio massime.

Il bloccaggio viene applicato immediatamente dal sistema a membrana e dalla piastra a molla in acciaio, quando la pressione viene rilasciata. Le valvole pneumatiche a commutazione rapida riducono i tempi di reazione. I costi sono inferiori rispetto ai sistemi di bloccaggio idraulico. Le performance vengono raggiunte o superate nonostante il design compatto e la semplicità di montaggio. Sono inoltre disponibili versioni speciali per i cuscinetti YRT così come elementi di bloccaggio attivi. ACE suggerisce l'uso della flangia dell'albero opzionale come protezione antiusura. La forza di bloccaggio può essere notevolmente aumentata grazie all'utilizzo della funzione aria supplementare.

I modelli della famiglia di prodotto LOCKED R sono utilizzati in ingegneria meccanica e macchine utensili su misura.

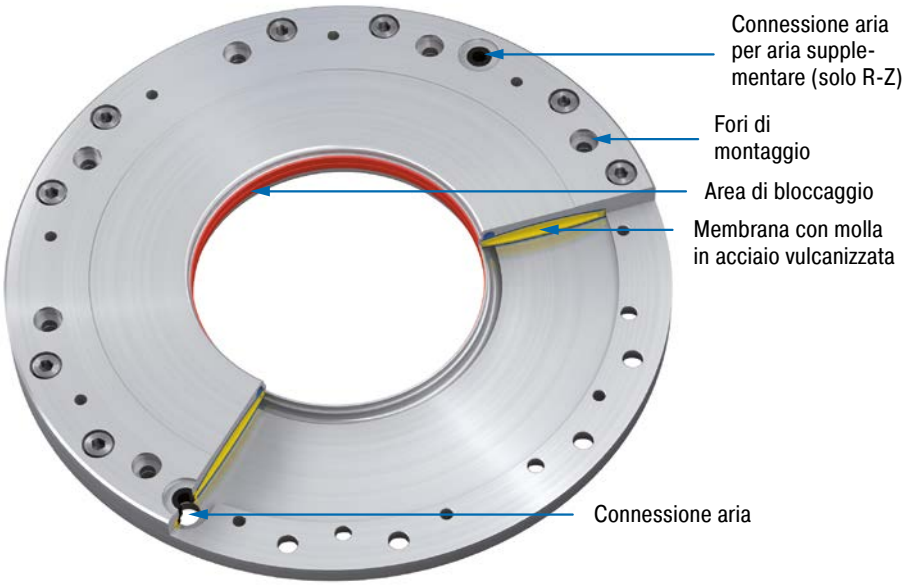

Caratteristiche tecniche

Coppie di bloccaggio: da 42 Nm a 4.680 Nm

Diametro albero: da Ø 50 mm a Ø 340 mm

Cicli di bloccaggio: 1.000.000

Montaggio: in ogni posizione

Pressione di lavoro: 4 bar (automotive) o 6 bar

Materiale: corpo esterno: acciaio indurito

Fluido di alimentazione: aria secca e filtrata

Temperatura di lavoro: da 10 °C a 45 °C

Campi di applicazione: alberi di trasmissione, motori coppia, impianti di trasporto

Nota: Su richiesta vengono forniti disegni di installazione delle rispettive tipologie.

Versioni speciali: progettazioni speciali e soluzioni personalizzate, ad es. cuscinetto YRT fino a Ø 460 mm e albero flangiato disponibili su richiesta

Edizione 02.2018 – Specifiche tecniche possono subire variazioni

R

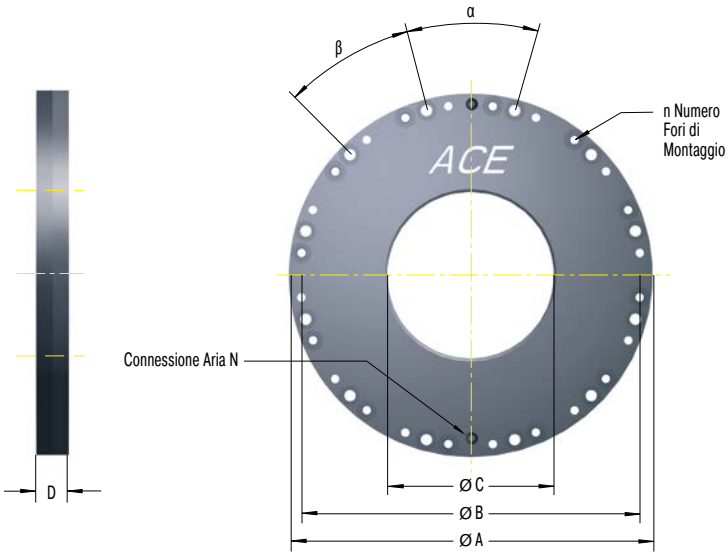

Il calcolo e la scelta del sistema di bloccaggio più adatto per le vostre applicazioni dovrebbe essere eseguito o controllato da ACE.

Dati richiesti in fase d'ordine

Pressione di esercizio: 4 bar o 6 bar

Codice di Ordinazione **R80-6B**

Bloccaggio rotante
Diametro nominale dell'albero 80 mm
6B = pressione di esercizio di 6 Bar
4B = pressione di esercizio di 4 Bar

Dimensioni e capacità

TIPI	Coppia di bloccaggio Nm	Pressione di lavoro bar	A mm	B mm	C aperto mm	Diametro albero mm	D mm	N	n	α °	β °	Peso kg
R50-4B	42	4	145	134	50+0,03/+0,05	50-0,01/-0,025	15	M5	8	45	45	1,7
R50-6B	60	6	145	134	50+0,03/+0,05	50-0,01/-0,025	15	M5	8	45	45	1,7
R60-4B	59	4	155	144	60+0,03/+0,05	60-0,01/-0,025	15	M5	8	45	45	1,9
R60-6B	84	6	155	144	60+0,03/+0,05	60-0,01/-0,025	15	M5	8	45	45	1,9
R70-4B	80	4	165	154	70+0,03/+0,05	70-0,01/-0,025	15	M5	12	30	30	2,1
R70-6B	114	6	165	154	70+0,03/+0,05	70-0,01/-0,025	15	M5	12	30	30	2,1
R80-4B	105	4	175	164	80+0,03/+0,05	80-0,01/-0,025	15	M5	12	30	30	2,3
R80-6B	150	6	175	164	80+0,03/+0,05	80-0,01/-0,025	15	M5	12	30	30	2,3
R90-4B	132	4	185	174	90+0,03/+0,05	90-0,01/-0,025	15	M5	12	30	30	2,5
R90-6B	189	6	185	174	90+0,03/+0,05	90-0,01/-0,025	15	M5	12	30	30	2,5
R100-4B	168	4	228	210	100+0,04/+0,06	100-0,01/-0,025	16	G1/8	12	40	20	4,1
R100-6B	240	6	228	210	100+0,04/+0,06	100-0,01/-0,025	16	G1/8	12	40	20	4,1
R120-4B	235	4	248	230	120+0,04/+0,06	120-0,01/-0,025	16	G1/8	12	40	20	4,6
R120-6B	336	6	248	230	120+0,04/+0,06	120-0,01/-0,025	16	G1/8	12	40	20	4,6
R140-4B	319	4	268	250	140+0,04/+0,06	140-0,01/-0,025	16	G1/8	12	40	20	5,1
R140-6B	456	6	268	250	140+0,04/+0,06	140-0,01/-0,025	16	G1/8	12	40	20	5,1
R160-4B	420	4	288	270	160+0,04/+0,06	160-0,01/-0,025	16	G1/8	12	40	20	5,6
R160-6B	600	6	288	270	160+0,04/+0,06	160-0,01/-0,025	16	G1/8	12	40	20	5,6
R180-4B	525	4	308	290	180+0,04/+0,06	180-0,01/-0,025	20	G1/8	16	30	15	7,7
R180-6B	750	6	308	290	180+0,04/+0,06	180-0,01/-0,025	20	G1/8	16	30	15	7,7
R200-4B	651	4	328	310	200+0,05/+0,07	200-0,01/-0,03	20	G1/8	16	30	15	8,3
R200-6B	930	6	328	310	200+0,05/+0,07	200-0,01/-0,03	20	G1/8	16	30	15	8,3
R220-4B	777	4	348	330	220+0,05/+0,07	220-0,01/-0,03	20	G1/8	16	30	15	8,9
R220-6B	1.110	6	348	330	220+0,05/+0,07	220-0,01/-0,03	20	G1/8	16	30	15	8,9
R240-4B	945	4	368	350	240+0,05/+0,07	240-0,01/-0,03	20	G1/8	24	20	10	9,5
R240-6B	1.350	6	368	350	240+0,05/+0,07	240-0,01/-0,03	20	G1/8	24	20	10	9,5
R260-4B	1.092	4	388	370	260+0,05/+0,07	260-0,01/-0,03	22	G1/8	24	20	10	11,2
R260-6B	1.560	6	388	370	260+0,05/+0,07	260-0,01/-0,03	22	G1/8	24	20	10	11,2
R280-4B	1.260	4	408	390	280+0,05/+0,07	280-0,01/-0,03	22	G1/8	24	20	10	11,9
R280-6B	1.800	6	408	390	280+0,05/+0,07	280-0,01/-0,03	22	G1/8	24	20	10	11,9
R300-4B	1.470	4	428	410	300+0,05/+0,07	300-0,01/-0,03	22	G1/8	24	20	10	12,6
R300-6B	2.100	6	428	410	300+0,05/+0,07	300-0,01/-0,03	22	G1/8	24	20	10	12,6
R320-4B	1.638	4	448	430	320+0,05/+0,07	320-0,01/-0,03	22	G1/8	24	20	10	13,1
R320-6B	2.340	6	448	430	320+0,05/+0,07	320-0,01/-0,03	22	G1/8	24	20	10	13,1
R340-4B	1.806	4	468	450	340+0,05/+0,07	340-0,01/-0,03	22	G1/8	24	20	10	14,0
R340-6B	2.580	6	468	450	340+0,05/+0,07	340-0,01/-0,03	22	G1/8	24	20	10	14,0

Edizione 02.2018 – Specifiche tecniche possono subire variazioni

R-Z

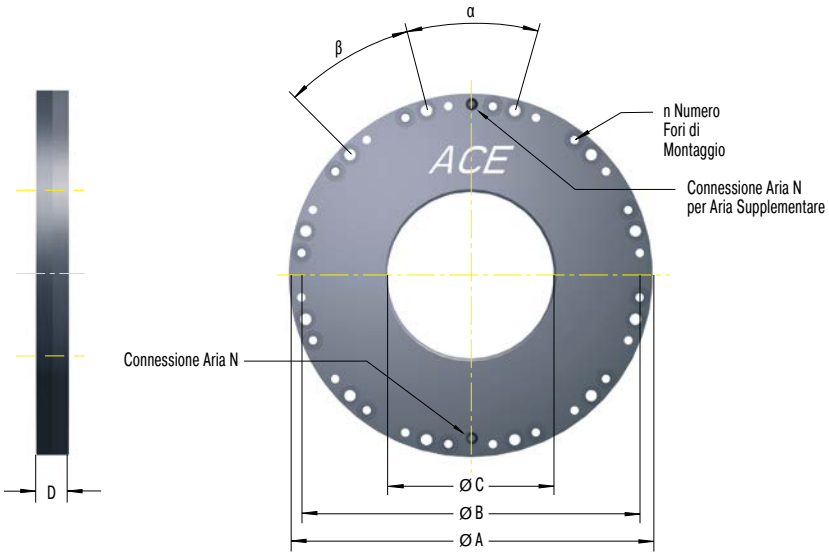

Il calcolo e la scelta del sistema di bloccaggio più adatto per le vostre applicazioni dovrebbe essere eseguito o controllato da ACE.

Dati richiesti in fase d'ordine

Pressione di esercizio: 4 bar o 6 bar

Codice di Ordinazione **R80-Z-6B**

Bloccaggio rotante
Diametro nominale dell'albero 80 mm
Z = aumento della forza con aria supplementare
6B = pressione di esercizio di 6 Bar
4B = pressione di esercizio di 4 Bar

Dimensioni e capacità

TIPI	Coppia di bloccaggio Nm	Pressione di lavoro bar	A mm	B mm	C aperto mm	Diametro albero mm	D mm	N	n	α °	β °	Peso kg
R50-Z-4B	76	4	145	134	50+0,03/+0,05	50-0,01/-0,025	15	M5	8	45	45	1,7
R50-Z-6B	108	6	145	134	50+0,03/+0,05	50-0,01/-0,025	15	M5	8	45	45	1,7
R60-Z-4B	107	4	155	144	60+0,03/+0,05	60-0,01/-0,025	15	M5	8	45	45	1,9
R60-Z-6B	153	6	155	144	60+0,03/+0,05	60-0,01/-0,025	15	M5	8	45	45	1,9
R70-Z-4B	147	4	165	154	70+0,03/+0,05	70-0,01/-0,025	15	M5	12	30	30	2,1
R70-Z-6B	210	6	165	154	70+0,03/+0,05	70-0,01/-0,025	15	M5	12	30	30	2,1
R80-Z-4B	189	4	175	164	80+0,03/+0,05	80-0,01/-0,025	15	M5	12	30	30	2,3
R80-Z-6B	270	6	175	164	80+0,03/+0,05	80-0,01/-0,025	15	M5	12	30	30	2,3
R90-Z-4B	239	4	185	174	90+0,03/+0,05	90-0,01/-0,025	15	M5	12	30	30	2,5
R90-Z-6B	342	6	185	174	90+0,03/+0,05	90-0,01/-0,025	15	M5	12	30	30	2,5
R100-Z-4B	294	4	228	210	100+0,04/+0,06	100-0,01/-0,025	16	G1/8	12	40	20	4,1
R100-Z-6B	420	6	228	210	100+0,04/+0,06	100-0,01/-0,025	16	G1/8	12	40	20	4,1
R120-Z-4B	420	4	248	230	120+0,04/+0,06	120-0,01/-0,025	16	G1/8	12	40	20	4,6
R120-Z-6B	600	6	248	230	120+0,04/+0,06	120-0,01/-0,025	16	G1/8	12	40	20	4,6
R140-Z-4B	588	4	268	250	140+0,04/+0,06	140-0,01/-0,025	16	G1/8	12	40	20	5,1
R140-Z-6B	840	6	268	250	140+0,04/+0,06	140-0,01/-0,025	16	G1/8	12	40	20	5,1
R160-Z-4B	756	4	288	270	160+0,04/+0,06	160-0,01/-0,025	16	G1/8	12	40	20	5,6
R160-Z-6B	1.080	6	288	270	160+0,04/+0,06	160-0,01/-0,025	16	G1/8	12	40	20	5,6
R180-Z-4B	966	4	308	290	180+0,04/+0,06	180-0,01/-0,025	20	G1/8	16	30	15	7,7
R180-Z-6B	1.380	6	308	290	180+0,04/+0,06	180-0,01/-0,025	20	G1/8	16	30	15	7,7
R200-Z-4B	1.176	4	328	310	200+0,05/+0,07	200-0,01/-0,03	20	G1/8	16	30	15	8,3
R200-Z-6B	1.680	6	328	310	200+0,05/+0,07	200-0,01/-0,03	20	G1/8	16	30	15	8,3
R220-Z-4B	1.428	4	348	330	220+0,05/+0,07	220-0,01/-0,03	20	G1/8	16	30	15	8,9
R220-Z-6B	2.040	6	348	330	220+0,05/+0,07	220-0,01/-0,03	20	G1/8	16	30	15	8,9
R240-Z-4B	1.680	4	368	350	240+0,05/+0,07	240-0,01/-0,03	20	G1/8	24	20	10	8,9
R240-Z-6B	2.400	6	368	350	240+0,05/+0,07	240-0,01/-0,03	20	G1/8	24	20	10	8,9
R260-Z-4B	1.974	4	388	370	260+0,05/+0,07	260-0,01/-0,03	22	G1/8	24	20	10	11,2
R260-Z-6B	2.820	6	388	370	260+0,05/+0,07	260-0,01/-0,03	22	G1/8	24	20	10	11,2
R280-Z-4B	2.268	4	408	390	280+0,05/+0,07	280-0,01/-0,03	22	G1/8	24	20	10	11,9
R280-Z-6B	3.240	6	408	390	280+0,05/+0,07	280-0,01/-0,03	22	G1/8	24	20	10	11,9
R300-Z-4B	2.604	4	428	410	300+0,05/+0,07	300-0,01/-0,03	22	G1/8	24	20	10	12,6
R300-Z-6B	3.720	6	428	410	300+0,05/+0,07	300-0,01/-0,03	22	G1/8	24	20	10	12,6
R320-Z-4B	2.940	4	448	430	320+0,05/+0,07	320-0,01/-0,03	22	G1/8	24	20	10	13,1
R320-Z-6B	4.200	6	448	430	320+0,05/+0,07	320-0,01/-0,03	22	G1/8	24	20	10	13,1
R340-Z-4B	3.276	4	468	450	340+0,05/+0,07	340-0,01/-0,03	22	G1/8	24	20	10	14,0
R340-Z-6B	4.680	6	468	450	340+0,05/+0,07	340-0,01/-0,03	22	G1/8	24	20	10	14,0

Edizione 02.2018 – Specifiche tecniche possono subire variazioni

Esempi di applicazione

SL

Elementi LOCKED SL speciali per arresti d'emergenza

Per bloccare la posizione di lavorazione di un tornio speciale sugli assi orizzontale e verticale, sono stati montati elementi ACE LOCKED del tipo SL35-1-6B. Un ulteriore vantaggio è quello di impedire lo slittamento sull'asse verticale in caso di malfunzionamento. Oltre alle forze di bloccaggio molto elevate (fino a 10.000 N), i prodotti della serie SL sono in grado di garantire la stessa forza frenante per un arresto d'emergenza. Ciò è dovuto a dei pattini freni ad elevata durata, espressamente integrati e realizzati in metallo sinterizzato.

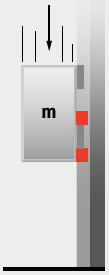

Gli elementi di bloccaggio e sicurezza ACE mantengono una presa altamente solida sugli assi dei torni speciali, e garantiscono le posizioni prestabilite sia nella direzione orizzontale che verticale
RASOMA Werkzeugmaschinen GmbH, 04720 Döbeln, Germania

SLK

Bloccaggio guide in sicurezza

Gli elementi di bloccaggio ACE proteggono le macchine nel settore dei pneumatici. L'accumulatore/compensatore di un impianto distributore trasporta strisce contorte e attorcigliate di materiale altamente resistente allo strappo, che avanzano ad alta velocità verso una macchina per la produzione di pneumatici. Per non danneggiare la macchina, si utilizzano gli innovativi elementi di bloccaggio SLK25-1-6B.

Accumulatore di materiale sicuro

Edizione 02.2018 – Specifiche tecniche possono subire variazioni

PN

Elementi di bloccaggio con funzione di arresto variabile

Gli elementi di bloccaggio ACE garantiscono un arresto variabile durante un processo di giunzione per la produzione di utensili di foratura. Soddisfano sia i requisiti di posizionamento preciso della testa del pezzo che, idealmente, di adattamento della tolleranza di lunghezza fino a 3 mm. ACE si è aggiudicata la commessa in quanto l'elemento di bloccaggio è fissato su una barra e la serie PN LOCKED è specificatamente studiata per questa applicazione. Per il bloccaggio su guide lineari, rotaie, assi e alberi, ACE propone una vasta gamma di modelli ad elevate prestazioni.

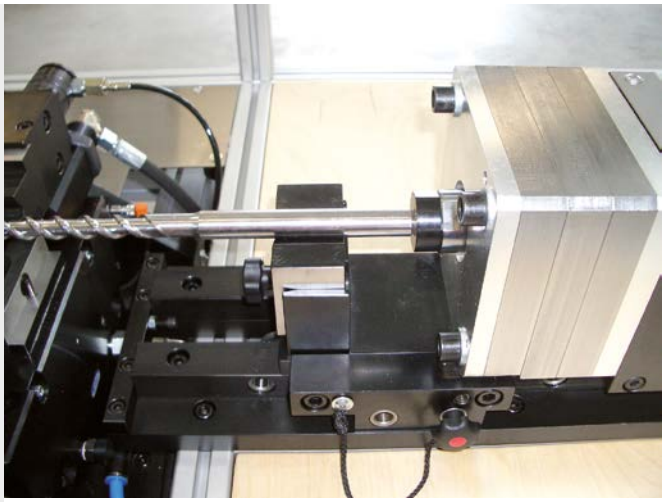

Gli elementi di bloccaggio ACE sono di ausilio nella produzione di utensili di foratura: il sistema LOCKED-P blocca e, al tempo stesso, assorbe le forze contrapposte del processo di giunzione, senza difficoltà
GRAF automation GmbH, 88214 Ravensburg, Germania

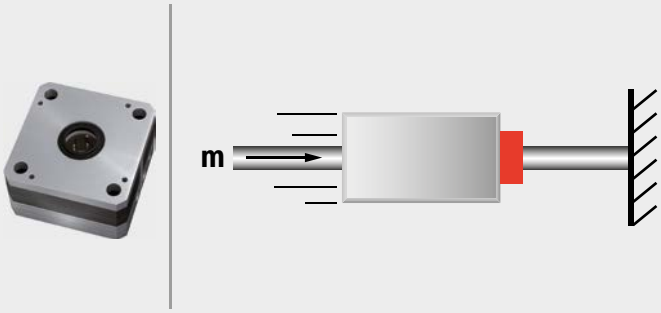

PN

Bloccaggio steli in tutta sicurezza

Il bloccaggio pneumatico degli steli consente di utilizzare le presse idrauliche per qualsiasi applicazione. Con l'ausilio delle presse idrauliche, particolari tagliati in ceramica vengono prodotti durante la settimana. I bloccaggi per steli, tipo PN80-25-2-6B, vengono utilizzati per garantire che gli steli delle piastre di stampaggio superiore ed inferiore non si abbassino quando la pressa è ferma durante i fine settimana o nei giorni festivi, evitando quindi un nuovo attrezzaggio alla ripresa del lavoro.

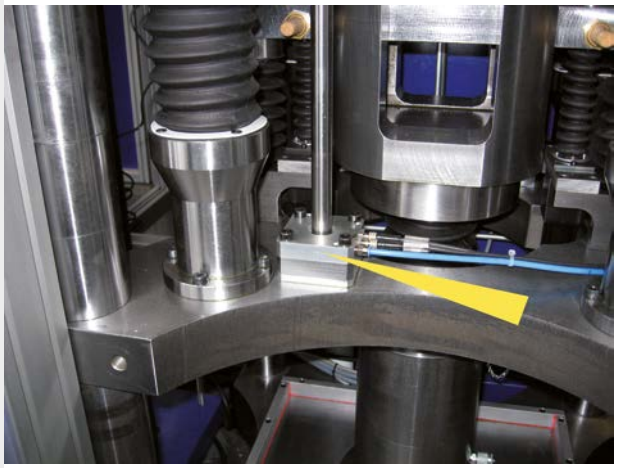

I bloccaggi aste pneumatici rendono la pressa idraulica utilizzabile in qualsiasi momento
KOMAGE Gellner Maschinenfabrik KG, 54427 Kell am See, Germania

Edizione 02.2018 – Specifiche tecniche possono subire variazioni